令和３年度　　教 教 第 ５ 号

石動中学校音楽室空調設備新設工事

工 事 実 施 設 計 書

小 矢 部 市

令和３年度　　小矢部市役所

設　　計　　書

小矢部市 観音町 地内

石動中学校音楽室空調設備新設工事

工事金　　円　（うち消費税及び地方消費税相当額　　円）

工事 大要	石動中学校音楽室空調設備新設工事 ・空調設備工事　パッケージエアコン（天吊りシングル型）140型　２台 ・空調幹線設備工事　１式 ・足場設置工事　１式 工期：令和３年６月10日から令和３年７月30日まで

本工事費内訳書

番号	名称	形式・仕様・寸法	数量	単位	単価	金額	備考
	石動中学校音楽室空調設備新設工事						
・	直接工事費		1.0	式			（1）
・	間接工事費計	①＋②＋③	1.0	式			（2）
		共通仮設費					①
		現場管理費					②
		一般管理費					③
・	工事価格	（1）＋（2）	1.0	式			
	計上	工事価格の丸め	1.0	式			（3）
・	消費税及び地方消費税相当額	（3）×10%	1.0	式			（4）
・	請負対象工事費計	（3）＋（4）	1.0	式			

直接工事費内訳書

番号	名称	形式・仕様・寸法	数量	単位	単価	金額	備考
	石動中学校音楽室空調設備新設工事						
A	空調設備工事		1.0	式			Ｐ３、Ｐ４
B	空調幹線設備工事		1.0	式			Ｐ５、Ｐ６
C	足場設置工事		1.0	式			Ｐ７
	計						

番号	名称	形式・仕様・寸法	数量	単位	単価	金額	備考
A	空調設備工事						
・	空調機器						
	パッケージエアコン	日立 天吊りシングルタイプ	2.0	ｾｯﾄ			【参考型番】 RPC-GP140RSH5
		冷房能力　12.5kw 暖房能力　14.0kw					
		ブレーカ容量　3φ200V　30A ドレンアップメカ　DUPC-160K2					
・	室外機架台						
	亜鉛ドブ付け平架台	H=500	2.0	台			
	転倒防止金具		2.0	個			
・	冷媒配管工事						
	冷媒用銅管	φ15.88×φ9.52	1.0	式			
	二次側渡り線		1.0	式			
	機器搬入据付費		1.0	式			
	ドレン配管	ＶＰ	1.0	式			
	外部スリムダクト工事		1.0	式			
	壁貫通（ダイヤモンドカッター）		1.0	式			

番号	名称	形式・仕様・寸法	数量	単位	単価	金額	備考
	支持金物類		1.0	式			
	天井点検口取付		2.0	箇所			
	配管テスト費		1.0	式			
	冷媒管真空乾燥費		1.0	式			
	試運転調整費		1.0	式			
	養生費		1.0	式			
	小計						

番号	名称	形式・仕様・寸法	数量	単位	単価	金額	備考
B	空調幹線設備工事						
	電線管	E75　露出	12.0	m			
	電線管	HIVE70　露出	20.0	m			
	金属製可とう電線管	ﾋﾞﾆﾙ被覆付　F76	6.0	m			
	金属製可とう電線管	防水ｺﾈｸﾀ	8.0	個			
	金属製可とう電線管	付属品	1.0	式			
	電線	IV22　ころがし	10.0	m			
	電線	IV22　管内	32.0	m			
	ケーブル	CVT60□　ころがし	10.0	m			
	ケーブル	CVT60□　管内	32.0	m			
	コンクリートコア抜き		1.0	箇所			
	プルボックス	WP-SUS　500×500×400	1.0	個			
	キュービクル内ＭＣＢ３Ｐ200Ａ　増設		1.0	式			
	キュービクル内電線管接続費		1.0	式			
	空調電源接続工事		1.0	式			

番号	名称	形式・仕様・寸法	数量	単位	単価	金額	備考
	空調機盤	屋外用3F･4F 主ELB3P175A	1.0	面			
	小計						

C	足場設置工事						
	W1200枠　1スパン階段取付先行手摺		30.0	㎡			
	小計						

参考

室内ユニット寸法 P.85・90 室外ユニット寸法 P.175～178 配管方法 P.232～235 配線容量 P.239～243 アンカーボルト寸法・サービススペース P.179 室外ユニットオプション P.193～198 仕様表 P.131～174 仕様表(別表) P.180～191

省エネの達人プレミアム 冷暖 同時トリプル

多機能リモコン(PC-ARF5) 同時1

異容量・異タイプ組み合わせ可能

160型(6.0馬力相当) チャージレス30m R32	224型(8.0馬力相当) チャージレス30m R32	280型(10.0馬力相当) チャージレス30m R32	335型(12.0馬力相当) チャージレス30m R32
冷房:14.0(3.2～16.0)kW 暖房:16.0(4.0～20.2)kW	冷房:20.0(7.0～22.4)kW 暖房:22.4(5.6～28.0)kW	冷房:25.0(7.2～28.0)kW 暖房:28.0(7.0～35.0)kW	冷房:30.0(7.5～33.5)kW 暖房:33.5(8.4～37.5)kW
364 RPC-GP160RGHG3	365 RPC-GP224RGHG	366 RPC-GP280RGHG	367 RPC-GP335RGHG
室内RPC-GP56K2×3 762,000円	室内RPC-GP80K2×3 855,000円	室内RPC-GP90K2×3 906,000円	室内RPC-GP112K2×3 933,000円
室外RAS-GP160RGH1 1,128,000円	室外RAS-GP224RGH 1,589,000円	室外RAS-GP280RGH 1,958,000円	室外RAS-GP335RGH 2,161,000円
分岐管TG-NP16A 33,000円	分岐管TG-NP28A 33,000円	分岐管TG-NP28A 33,000円	分岐管TG-NP28A 33,000円
リモコンPC-ARF5 30,000円	リモコンPC-ARF5 30,000円	リモコンPC-ARF5 30,000円	リモコンPC-ARF5 30,000円
セット価格 1,953,000円	セット価格 2,507,000円	セット価格 2,927,000円	セット価格 3,157,000円

省エネの達人プレミアム 冷暖 同時フォー

多機能リモコン(PC-ARF5) 同時1

異容量・異タイプ組み合わせ可能

224型(8.0馬力相当) チャージレス30m R32	280型(10.0馬力相当) チャージレス30m R32	335型(12.0馬力相当) チャージレス30m R32
冷房:20.0(7.0～22.4)kW 暖房:22.4(5.6～28.0)kW	冷房:25.0(7.2～28.0)kW 暖房:28.0(7.0～35.0)kW	冷房:30.0(7.5～33.5)kW 暖房:33.5(8.4～37.5)kW
368 RPC-GP224RGHW	369 RPC-GP280RGHW	370 RPC-GP335RGHW
室内RPC-GP56K2×4 1,016,000円	室内RPC-GP71K2×4 1,084,000円	室内RPC-GP80K2×4 1,140,000円
室外RAS-GP224RGH 1,589,000円	室外RAS-GP280RGH 1,958,000円	室外RAS-GP335RGH 2,161,000円
分岐管TW-NP28A 24,000円	分岐管TW-NP28A 24,000円	分岐管TW-NP28A 24,000円
分岐管TW-NP16A×2 44,000円	分岐管TW-NP16A×2 44,000円	分岐管TW-NP16A×2 44,000円
リモコンPC-ARF5 30,000円	リモコンPC-ARF5 30,000円	リモコンPC-ARF5 30,000円
セット価格 2,703,000円	セット価格 3,140,000円	セット価格 3,399,000円

省エネの達人 冷暖 シングル

多機能リモコン(PC-ARF5)

40型(1.5馬力相当) チャージレス20m R32	45型(1.8馬力相当) チャージレス20m R32	50型(2.0馬力相当) チャージレス30m R32	56型(2.3馬力相当) チャージレス30m R32
冷房:3.6(1.4～4.0)kW 暖房:4.0(1.0～5.4)kW	冷房:4.0(1.4～4.5)kW 暖房:4.5(1.2～5.9)kW	冷房:4.5(1.5～5.0)kW 暖房:5.0(1.3～6.3)kW	冷房:5.0(1.5～5.6)kW 暖房:5.6(1.4～7.1)kW
371 RPC-GP40RSHJ5(単)	373 RPC-GP45RSHJ5(単)	375 RPC-GP50RSHJ5(単)	377 RPC-GP56RSHJ5(単)
372 RPC-GP40RSH5	374 RPC-GP45RSH5	376 RPC-GP50RSH5	378 RPC-GP56RSH5
室内RPC-GP40K2 215,000円	室内RPC-GP45K2 221,000円	室内RPC-GP50K2 236,000円	室内RPC-GP56K2 254,000円
室外RAS-GP40RSHJ2(単)・GP40RSH2 431,000円	室外RAS-GP45RSHJ2(単)・GP45RSH2 468,000円	室外RAS-GP50RSHJ2(単)・GP50RSH2 512,000円	室外RAS-GP56RSHJ2(単)・GP56RSH2 549,000円
リモコンPC-ARF5 30,000円	リモコンPC-ARF5 30,000円	リモコンPC-ARF5 30,000円	リモコンPC-ARF5 30,000円
セット価格 676,000円	セット価格 719,000円	セット価格 778,000円	セット価格 833,000円

63型(2.5馬力相当) チャージレス30m R32	80型(3.0馬力相当) チャージレス30m R32	112型(4.0馬力相当) チャージレス30m R32	140型(5.0馬力相当) チャージレス30m R32
冷房:5.6(1.5～6.3)kW 暖房:6.3(1.6～8.0)kW	冷房:7.1(1.8～8.0)kW 暖房:8.0(2.0～10.0)kW	冷房:10.0(3.2～11.2)kW 暖房:11.2(2.8～14.0)kW	冷房:12.5(3.2～14.0)kW 暖房:14.0(3.5～18.0)kW
379 RPC-GP63RSHJ5(単)	381 RPC-GP80RSHJ5(単)	383 RPC-GP112RSH5	384 RPC-GP140RSH5
380 RPC-GP63RSH5	382 RPC-GP80RSH5		
室内RPC-GP63K2 266,000円	室内RPC-GP80K2 285,000円	室内RPC-GP112K2 311,000円	室内RPC-GP140K2 347,000円
室外RAS-GP63RSHJ2(単)・GP63RSH2 587,000円	室外RAS-GP80RSHJ2(単)・GP80RSH2 643,000円	室外RAS-GP112RSH2 751,000円	室外RAS-GP140RSH2 907,000円
リモコンPC-ARF5 30,000円	リモコンPC-ARF5 30,000円	リモコンPC-ARF5 30,000円	リモコンPC-ARF5 30,000円
セット価格 883,000円	セット価格 958,000円	セット価格 1,092,000円	セット価格 1,284,000円

160型(6.0馬力相当) チャージレス30m R32	224型(8.0馬力相当) チャージレス30m R32	280型(10.0馬力相当) チャージレス30m R32
冷房:14.0(3.5～16.0)kW 暖房:16.0(4.0～20.0)kW	冷房:20.0(5.0～22.4)kW 暖房:22.4(5.6～28.0)kW	冷房:25.0(6.3～28.0)kW 暖房:28.0(7.0～35.0)kW
385 RPC-GP160RSH5	386 RPC-GP224RSH	387 RPC-GP280RSH
室内RPC-GP160K2 377,000円	室内RPC-GP224K1 614,000円	室内RPC-GP280K1 713,000円
室外RAS-GP160RSH2 982,000円	室外RAS-GP224RSH 1,370,000円	室外RAS-GP280RSH 1,692,000円
リモコンPC-ARF5 30,000円	リモコンPC-ARF5 30,000円	リモコンPC-ARF5 30,000円
セット価格 1,389,000円	セット価格 2,014,000円	セット価格 2,435,000円

4階平面図 S=1/200

特記事項	工事名 石動中学校第1音楽室エアコン新設工事	縮尺 A1:1/200 A3:1/400	検図
	図面名称 4階 平面図	日付	設計

No. -1-

冷暖房機器一覧表

取付場所	機器名称	仕様	電源	消費電力	数量	摘要
4階	てんつりｼﾝｸﾞﾙﾀｲﾌﾟ	冷房能力：12.5（3.2～14.0）kW	3φ200V	4.32kW	2	RPC-GP140RSH5
第1音楽室	5馬力相当	暖房能力：14.0（3.5～18.0）kW		3.67kW		省ｴﾈﾙｷﾞｰ法
		付属品：亜鉛ﾄﾞﾌﾞ漬け平架台 H=500				2015年度
		ﾜｲﾔｰﾄﾞﾘﾓｺﾝ				基準ｸﾘｱ
		ﾄﾞﾚﾝｱｯﾌﾟﾒｶ			2	DUPC-160K2
		冷媒用銅管Φ15.88×Φ9.52				
		外部化粧ｶﾊﾞｰ				

盤名称	空調盤3階、4階
ｷｬﾋﾞﾈｯﾄ形	露出屋外形

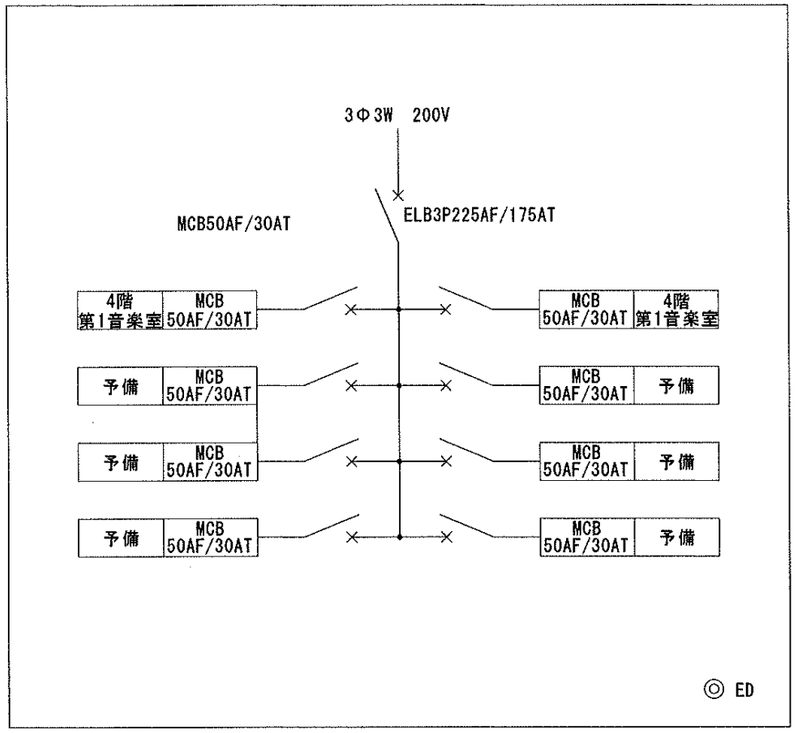

特記事項

工事名	石動中学校第１音楽室エアコン新設工事	縮尺	A1:1/NS A3:1/NS	検図	No. 2
図面名称	機器表	日付		設計	

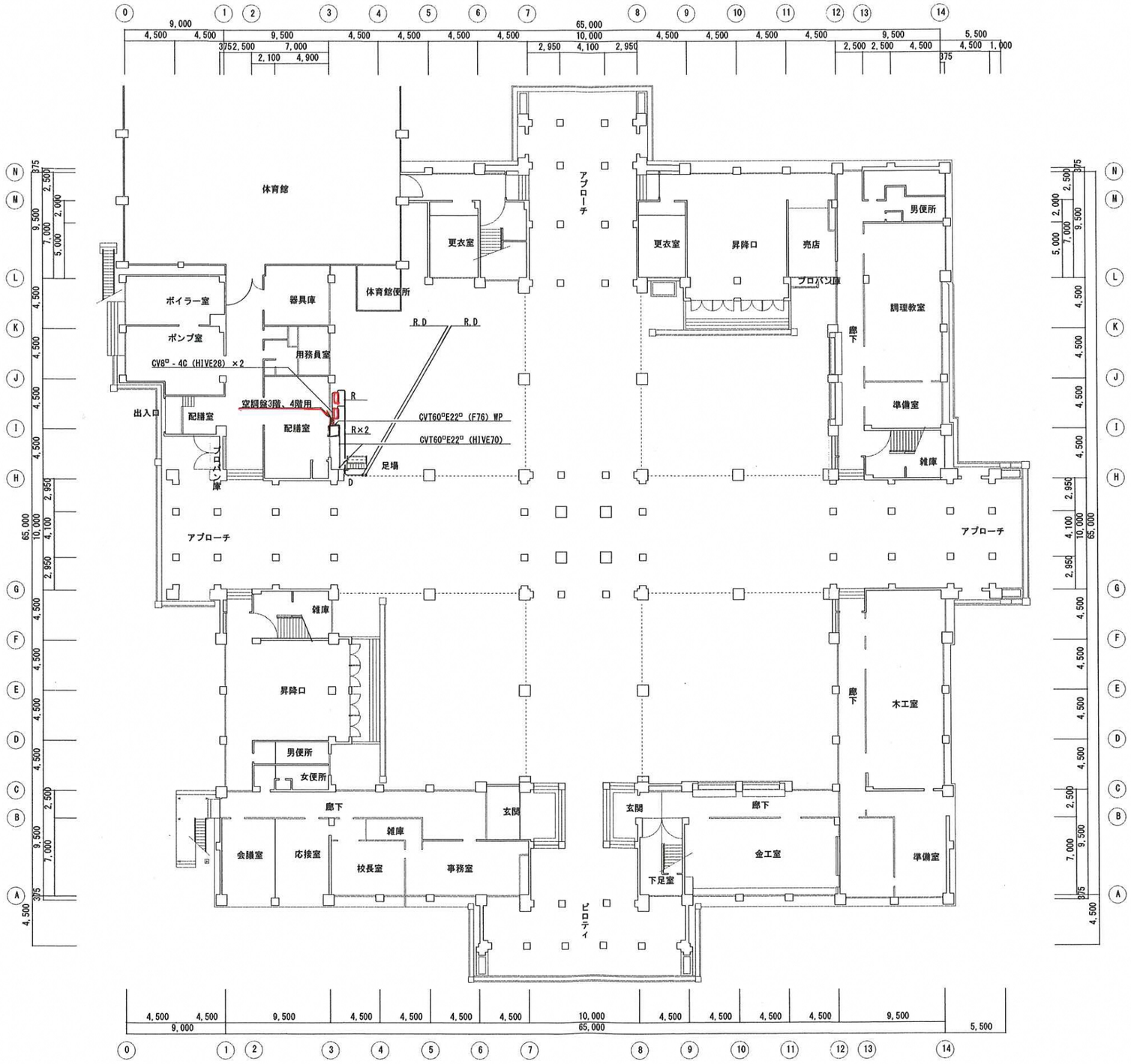

1階平面図 S=1/200

特記事項	工事名	石動中学校第1音楽室エアコン新設工事	縮尺 A1:1/200 A3:1/400	検図
	図面名称	1階 平面図	日付	設計

No. 3

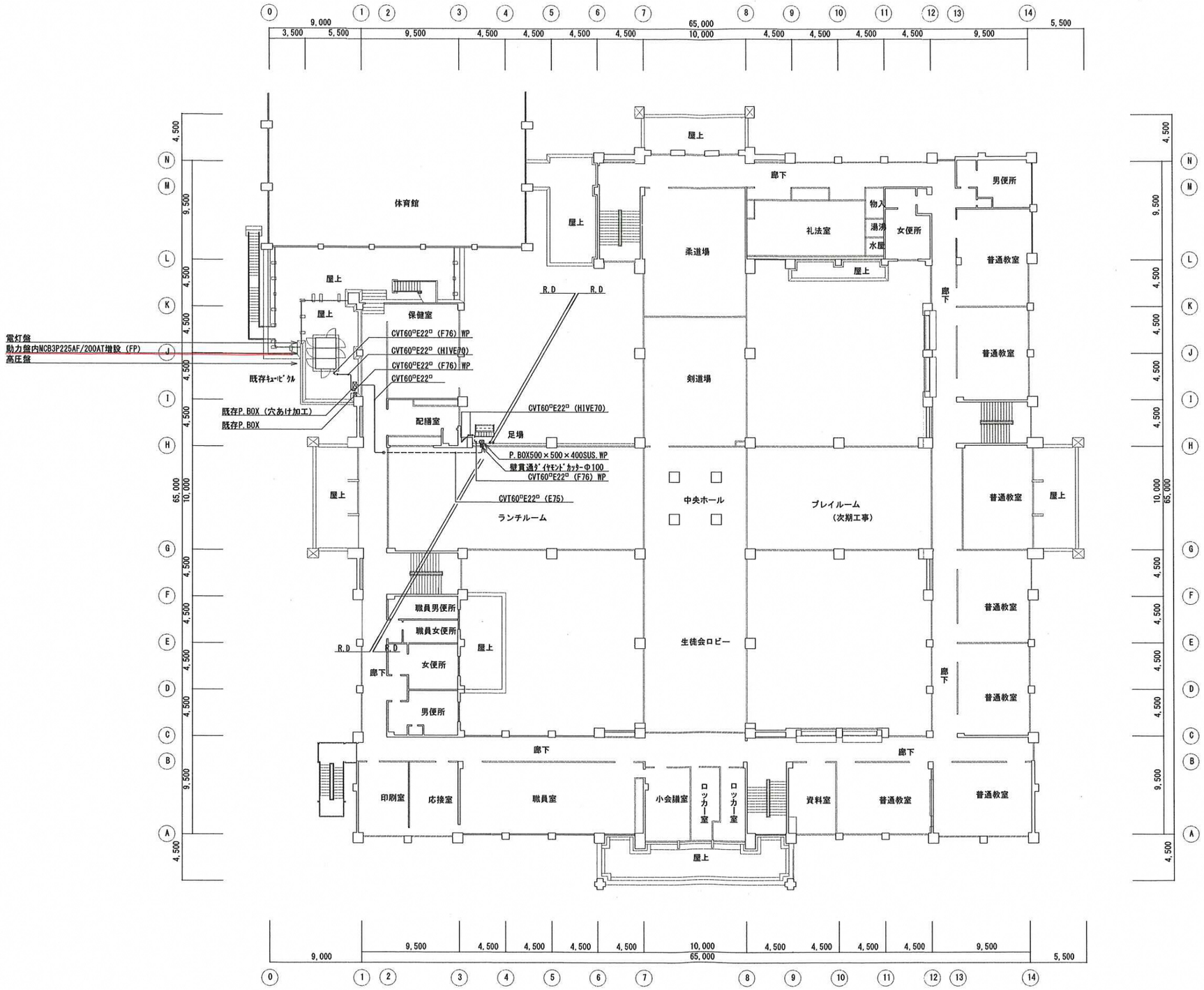

2階平面図 S=1/200

特記事項

工事名	石動中学校第１音楽室エアコン新設工事	縮尺 A1:1/200 A3:1/400	検図
図面名称	２階	日付	設計

No. 4

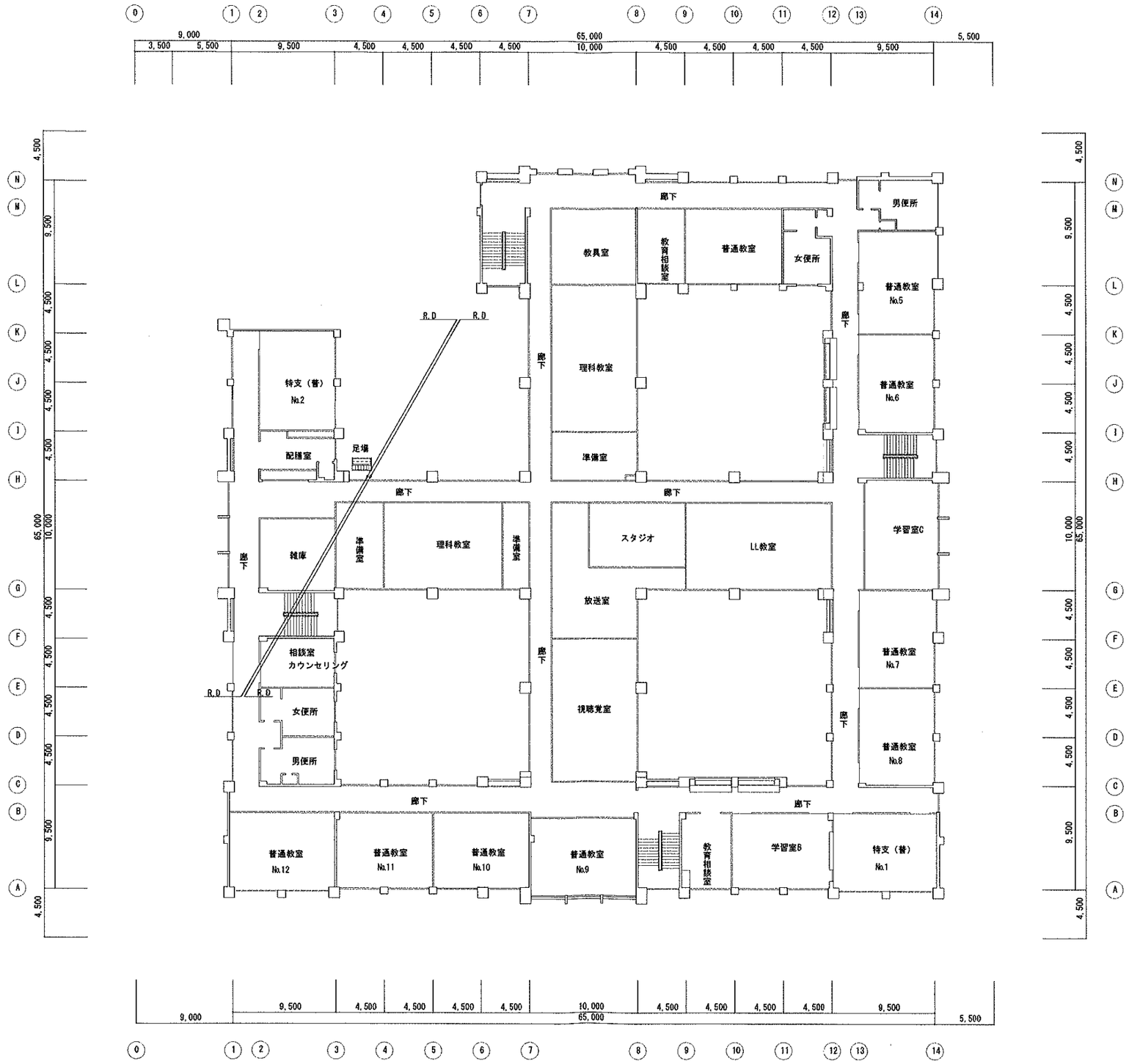

3階平面図 S=1/200

特記事項

工事名	石動中学校第1音楽室エアコン新設工事	縮尺 A1:1/200 A3:1/400	検図
図面名称	3階	日付	設計

No. 5

長麺 CHOUMEN
長七製麺株式会社
本社・工場 富山県小矢部市津沢80
TEL (0766) 61-2016
FAX (0766) 61-4046
http://www.choumen.co.jp/

産地直送 タレ〜タマゴ
とれたて小矢部たまご
有限会社 津沢養鶏
〒932-0863 富山県小矢部市内山字柿5番地
TEL (0766)69-8339 FAX (0766)69-8249

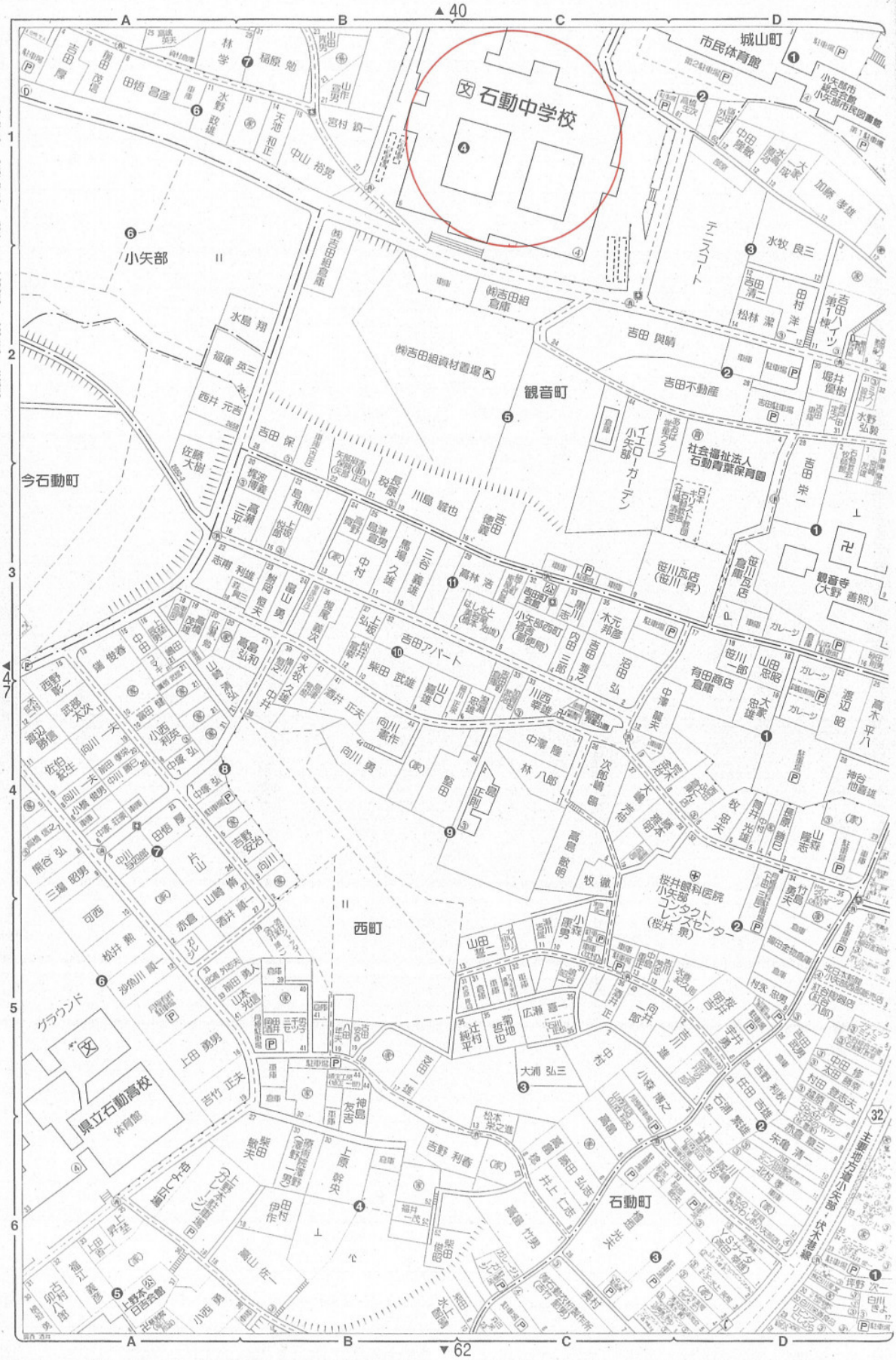

【小矢部市】石動町、今石動町、小矢部、観音町、城山町、西町

フラワーショップ
花新
石動町店 TEL・FAX 68-1778
福岡店 TEL 64-5258

電気工事・住宅設備
上下水道工事
火災報知設備
自動制御設備
(有)名畑電機
TEL 61-2207 FAX 61-2205

株式会社 K & M
〒932-0125 富山県小矢部市鴨島61番地1